PROTEK LED 50W HORTICULT AMPLIO ESPECTRO
HORTICULT SPECTRUM COMPLET PROTEK LED 50W

Lámpara / Lamp: LED Osram HORTICULTURA
Equipos / Equipment: Driver 700 mA
Watios / Watt: 50W
W/consumo / consumption: 4.5 W
Tensión de trabajo / Operating voltage: 220-240v 50-60 Hz
Vida útil / Life span: 50000 h.
Temperatura de color / Colour temperature:
50um°K
Ángulo de apertura (grados) / Opening angle (degrees):
120º°
Grado de protección / Protection degree: IP65
Índice de reprod. crom. IRC / Chromatic reprod. index CRI: >80
Grado de protección antivandálica / Impact Protection: IK 08

DESCRIPCIÓN / **DESCRIPTION**

Cuerpo fabricado en aluminio inyectado con recubrimiento de pintura al horno.
Óptica incluida en las lámparas LED. Incluye metacrilato protector estanco con protección UV.
Driver incluido en todos los modelos.
Módulo compuesto por LEDs Osram especial para Horticultura con una potencia de 50W, mantiene una longitud de onda de amplio espectro y potenciando un rango de espectro seleccionada para mejorar la visión del espectador y recolector. Favorece el desarrollo de las plantas y la pigmentación de las hojas. Además de la floración.
Recomendado para jardines verticales e invernaderos.
El tono de la luz es blanco
Rango temperatura -15ºC a +40ºC

Body made of thermo painted injected aluminlum.
Optic included in the LED lamps. Includes waterproof methacrylate protection with UV protection.
All models include driver.
Module composed of special Osram LEDs for Horticulture with a power of 50W, maintains a broad spectrum wavelength and enhancing a selected spectrum range to improve the viewer's and collector's vision. It favors the development of plants and the pigmentation of the leaves. In addition to flowering.
Recommended for vertical gardens and greenhouses.
The tone of the light is white
Temperature average from -15ººC until +40ºC

INSTALACIÓN / **INSTALLATION**

Se instala directamente a pared o sobre mobiliario (tornillería no suministrada).
La Interdistancia para fijación de la tornillería es de 10 cm.

Directly to wall or furniture (screws not included).
Spacing for fixing screws is 10 cm.

INCLUYE / **INCLUDES**

Incluye cristal protector, driver y lámparas LED 50W para horticultura.

COLORES / COLOURS
91 Gris sablé / Sable gray
01 Blanco / White
02 Negro / Black

DIMENSIONES / **MEASURES**

Peso / Weight: 1.5 Kg.
Ancho / Width: 204 mm.
Largo / Length: 225 mm.
Alto / Heigth: 46 mm.

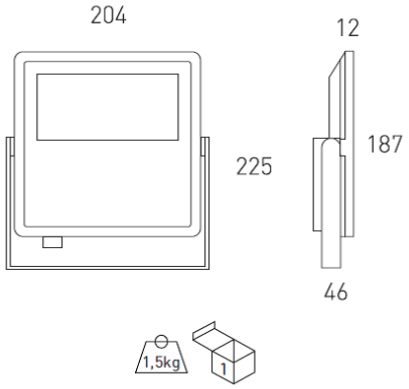

ACCESORIOS / **ACCESSORIES**

DR	Driver regulable 1-10v / 1-10v Dimmable driver
DRD	Driver regulable Dali / Dali Dimmable driver
DM8	Detector de movimiento / Motion detector
4131	Cierre opal / Opal diffuser
AM	Ambiente marino / Special marine enviroment paint
MP	Marco para empotrar / Framework for recessed
IK10	Grado de protección IK10 / Protection degree IK10
E5	Garantía de 5 años / 5 years guarantee

Clase energetica:

GARANTÍA / **GUARANTEE:** 3 años observando las condiciones de venta de nuestro Catálogo General / *3 years watching to the conditions of sales of our General Catalog.*

PROTEK LED 50W HORTICULT AMPLIO ESPECTRO / **HORTICULT**

FOTOMETRÍAS / **PHOTOMETRY**

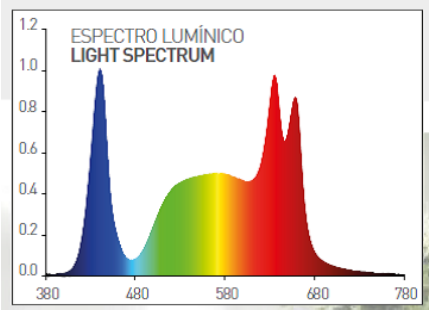

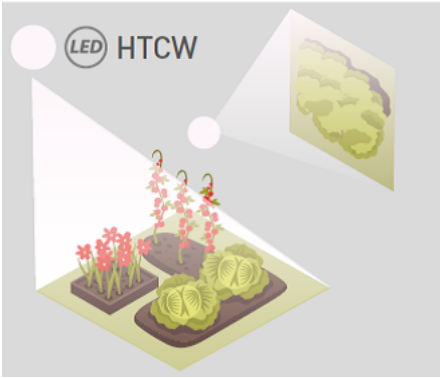

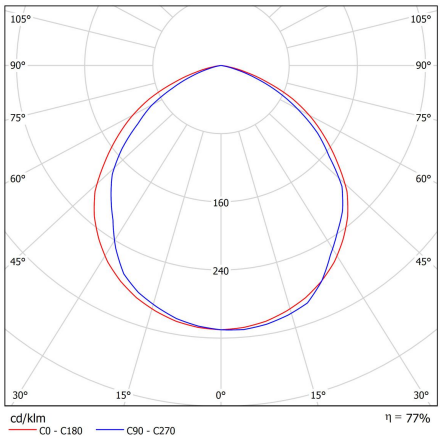

DECLARACIÓN DE CONFORMIDAD
CONFORMITY DECLARATION

Referencia del producto: **4125850HTCW PROTEK LED 50W HORTICULT AMPLIO ESPECTRO**
Product reference: ***4125850HTCW HORTICULT SPECTRUM COMPLET PROTEK LED 50W***

Secom Iluminación S.L. como fabricante declara que el producto mencionado ha sido fabricado de acuerdo con las directivas europeas que se citan a través del cumplimiento de las siguientes normas:

Secom Iluminacion S.L. *as manufacturer, declares that the above mentioned product has been manufactured according to the following European directives and regulations and satisfy the following rules:*

Nº	Directiva	*Directive*
2014/35/UE	**Equipo eléctrico para ser utilizado dentro de unos valores de tensión limitados.** **Directiva de Baja Tensión.**	***Electrical equipment for use within certain voltage limits.*** ***Low Voltage Directive.***
Normas / Generic standard: UNE-EN 60598-2-2:2012, UNE-EN 60598-2-2:2012, UNE-EN 60598-1:09+A1:11:09, UNE-EN 60598-1:2015		
Nº	Directiva	*Directive*
2014/30/UE	**Compatibilidad electromagnética.** **Directiva EMC.**	***Electromagnetic compatibility.*** ***EMC directive.***
Normas / *Generic standard*: EN 55015, EN61000-3-2:2006, EN 61000-3-3:2009		

Molina de Segura, 1 de Enero de 2019

José Antonio Fernández Giménez
RESP. CONTROL DE CALIDAD

José Eugenio García Díaz
RESP. DE PRODUCCIÓN

José María Sandoval Barnuevo
DIRECTOR GENERAL

Esta declaración certifica el cumplimiento con las directivas mencionadas sin detallar las características. Deben observarse las indicaciones de seguridad indicadas en las instrucciones de uso del producto y que forman parte del suministro.

This declaration certifies compliance with the above directives without detailing the features. Must be observed safety instructions given in the instructions for use of the product and that are part of the supply.